Comparateur mécanique - Série 1

Série 1

Modèle de petit diamètre

- Conçu pour les mesures en espace limité.

1044S(B)-60

1044S

1045S

1040S

Métrique

Réf.	Réf. avec patte	Capacité [mm]	1 tour de cadran	Force de mesure [N]	Lecture	Echelle	Poids patte/plat [g]	
1040SB	1040S	3,5	0,5 mm	0,4 - 1,4	0,01 mm	0-50 (50-0)	90/70	
1041SB	1041S	3,5	0,5 mm	0,4 - 1,4	0,01 mm	0-25-0	90/70	
1044SB	1044S	5	1 mm	0,4 - 1,4	0,01 mm	0-100 (100-0)	90/70	
1044SB-15	1044S-15	5	1 mm	0,1 - 0,4	0,01 mm	0-100 (100-0)	90/70	
1044SB-60	1044S-60	5	1 mm	0,4 - 2	0,01 mm	0-100 (100-0)	90/70	
1045SB	1045S	5	1 mm	0,4 - 1,4	0,01 mm	0-50-0	90/70	

Réf. avec "B" : Dos sans patte
1044SB-15 Modèle à faible force de mesure. Utilisation en position verticale uniquement (touche vers le bas)

Réf.	A [mm]	B [mm]	C [mm]	D [mm]	E [mm]	F [mm]	G [mm]	H [mm]	I [mm]
1040SB	32,5	46	40	14,5	20	13,8	12,2	38	6,6
1041SB	32,5	46	40	14,5	20	13,8	12,2	38	6,6
1044SB	32,5	47,5	40	14,5	20	13,8	13,7	38	6,6
1044SB-15	32,5	47,5	40	14,5	20	13,8	13,7	38	6,6
1044SB-60	32,5	57	40	14,5	20	12,2	24,8	38	6,6
1045SB	32,5	47,5	40	14,5	20	13,8	13,7	38	6,6

Réf.	DIN 878 (1983)			EN ISO 463					
				Erreur maxi tolérée					
	fe µm	fges µm	fu µm	Révolution aléatoire 1/10 µm	Révolution aléatoire 1/2 µm	Révolution aléatoire 1 µm	Capacité µm	Répétabilité µm	Erreur d'hysteresis µm
1040SB	12	14	3	5	8	9	12	3	3
1041SB	12	14	3	5	8	9	10	3	3
1044SB	12	14	3	5	8	9	12	3	3
1044SB-15	12	14	3	5	9	10	12	3	3
1044SB-60	12	14	3	5	9	10	12	3	3
1045SB	12	14	3	5	9	10	12	3	3

A2B-Lab INSTRUMENTS

Fonctions	1040SB	1044SB	1044SB-60	1044SB-15	1041SB	1045SB
Lecture 2 côtés					●	●
Lecture continue	●	●	●	●		
Monté sur rubis				●		
IP63			●			
Graduations très espacées	●				●	

Accessoires de rechange

Réf.	Description	
901312	Touche standard	
136838	Soufflet	
902119	Touche standard pour type étanche	

902119 et 136838 : pour 1044S-60 (modèle IP)

Accessoires et touches, voir à la fin des comparateurs mécaniques

1044S-60
IP63

1044S-15

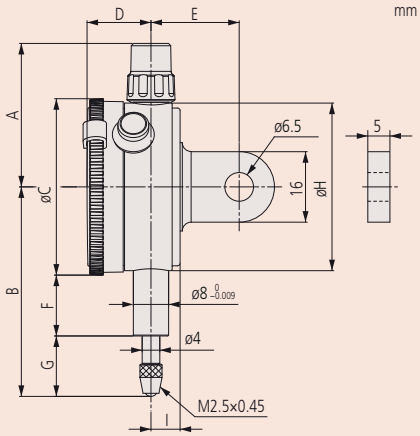

Rue Ibnou Katir - Résidence El Beida, Imm. B, Apt. 22 20380 Casablanca - Maroc
Tél: +212 (0)5 22 98 66 19 Email: contact@a2b-lab.ma Web: www.a2b-lab.ma